motor neumático FUR 2

PESO : 4,2 kg

VELOCIDADES ECONOMICAS :
1500 à 5500 tr/mn

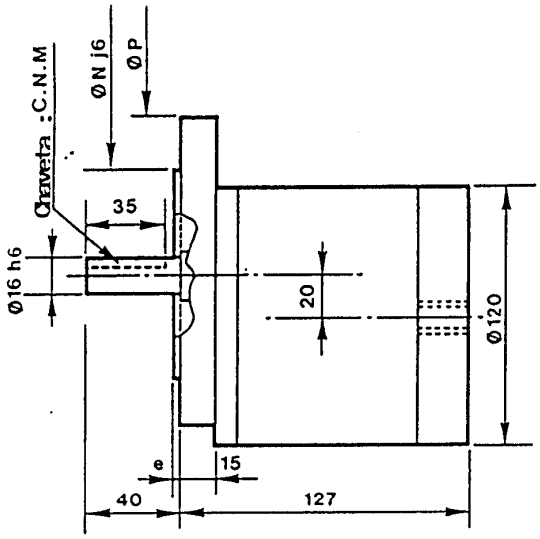

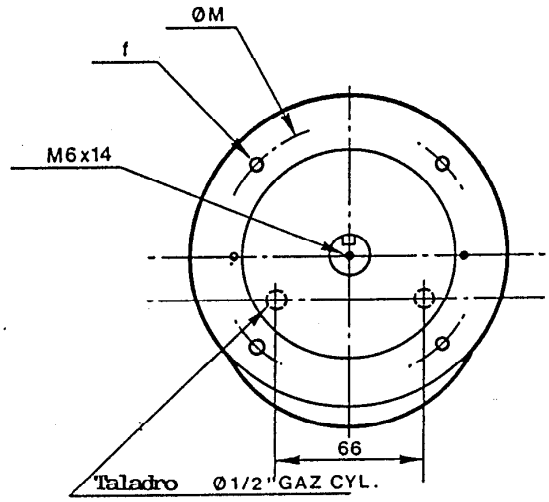

BRIDA STANDARD

Otras dimensiones sobre demanda

	M	N	P	e	f
F115	115	95	140	3	M8

PAR : m.daN

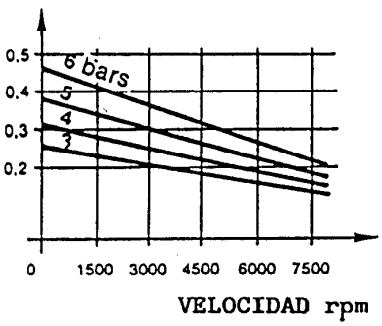

POTENCIA : ch

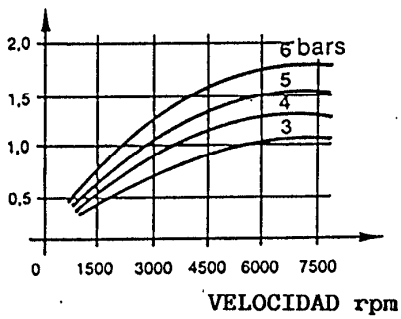

CONSUMO : Nm³/mn

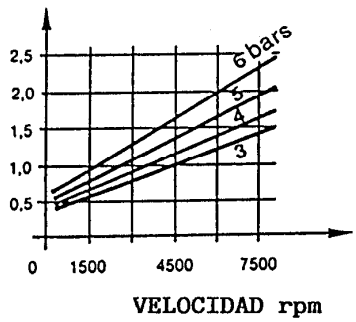

VARIADOR DE VELOCIDAD "FU" IBERICA, S.L.

DOMICILIO SOCIAL, DIRECCION, VENTAS Y OFICINAS: Trafalgar, 4, planta 5 B • Teléfono 268 18 33 Fax 268 32 92